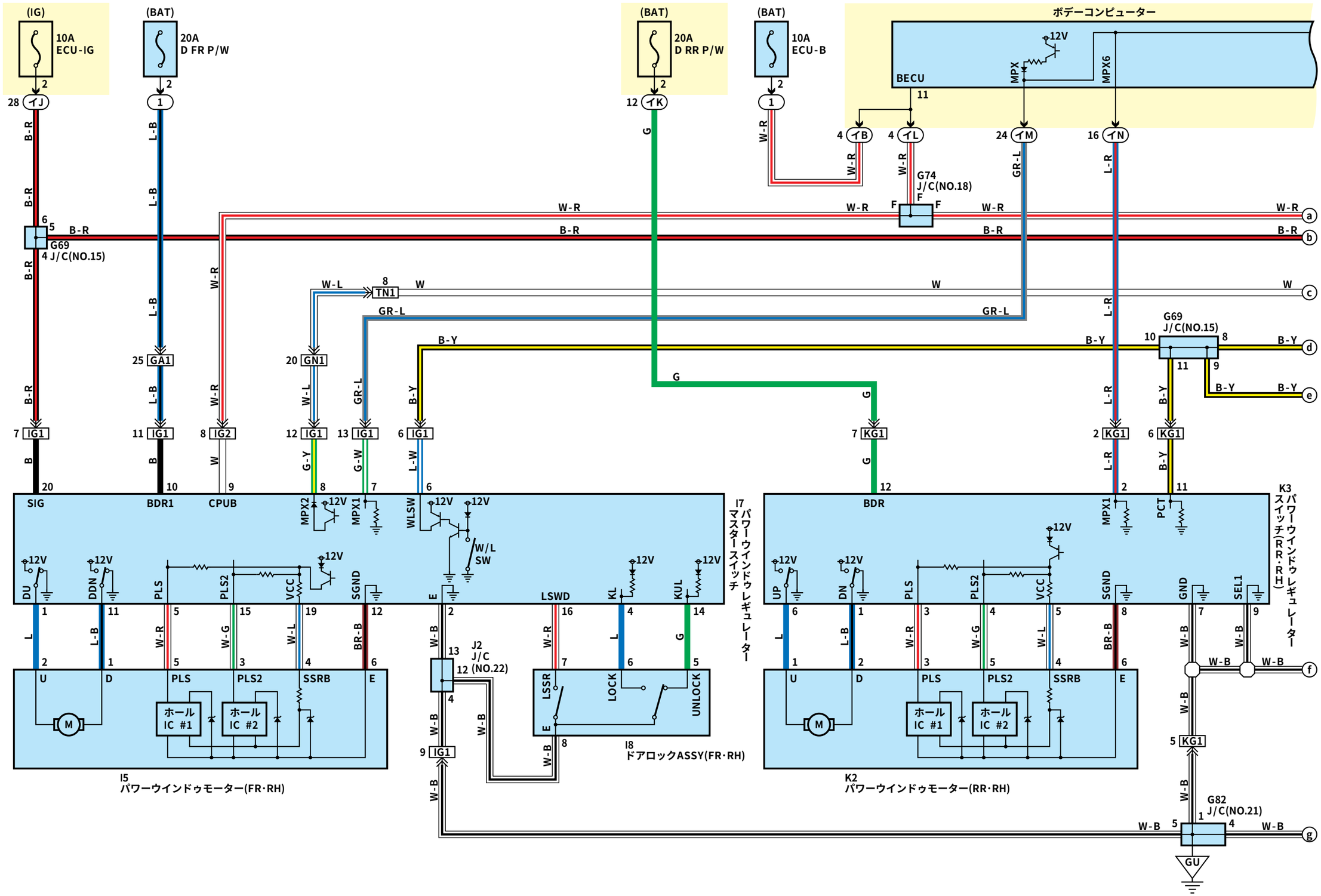
(IG)
10A
ECU-IG
(BAT)
20A
D FR P/W
(BAT)
20A
D RR P/W
(BAT)
10A
ECU-B
ボデーコンピューター
BECU
12V
MPX
MPX6
G74
J/C(NO.18)
G69
4 J/C(NO.15)
G69
J/C(NO.15)
J2
J/C
(NO.22)
G82
J/C(NO.21)
GU
I5
パワーウインドゥモーター(FR・RH)
I7
パワーウインドゥレギュレーター
マスタースイッチ
I8
ドアロックASSY(FR・RH)
K2
パワーウインドゥモーター(RR・RH)
K3
パワーウインドゥレギュレーター
スイッチ(RR・RH)
W/L
SW
ホール
IC #1
ホール
IC #2
SIG
BDR1
CPUB
BDR
DU
DDN
PLS
PLS2
VCC
SGND
WLSW
LSWD
KL
KUL
UP
DN
GND
SEL1
PCT
U
D
E
SSRB
LSSR
LOCK
UNLOCK
M
HISAQ032
X353I0210000153

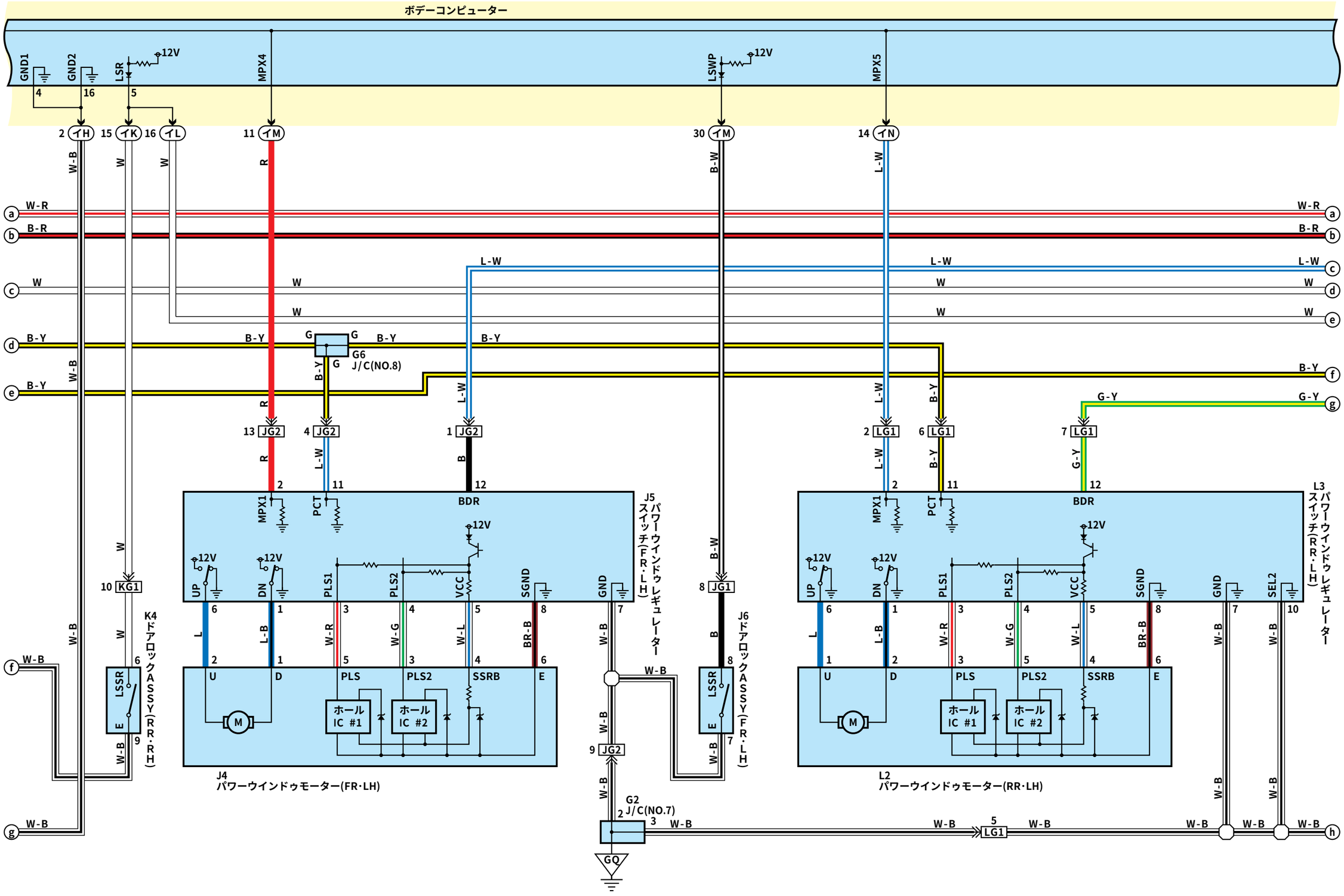
ボデーコンピューター
GND1
GND2
LSR
12V
MPX4
LSWP
12V
MPX5
4
16
5
2 イH
15 イK
16 イL
11 イM
30 イM
14 イN
W-B
W
W
R
B-W
L-W
W-R
B-R
L-W
W
W
W
B-Y
B-Y
G
G
B-Y
B-Y
G6
J/C(NO.8)
G
B-Y
B-Y
W-B
B-Y
B-Y
R
L-W
L-W
B-Y
G-Y
G-Y
13 JG2
4 JG2
1 JG2
2 LG1
6 LG1
7 LG1
R
L-W
B
L-W
B-Y
G-Y
2
11
12
2
11
12
MPX1
PCT
BDR
MPX1
PCT
BDR
J5
パワーウインドゥレギュレーター
スイッチ(FR・LH)
L3
パワーウインドゥレギュレーター
スイッチ(RR・LH)
12V
12V
12V
UP
DN
PLS1
PLS2
VCC
SGND
GND
12V
12V
12V
UP
DN
PLS1
PLS2
VCC
SGND
GND
SEL2
W
10 KG1
B-W
8 JG1
K4
ドアロックASSY(RR・RH)
J6
ドアロックASSY(FR・LH)
L
L-B
W-R
W-G
W-L
BR-B
W-B
B
L
L-B
W-R
W-G
W-L
BR-B
W-B
W-B
W

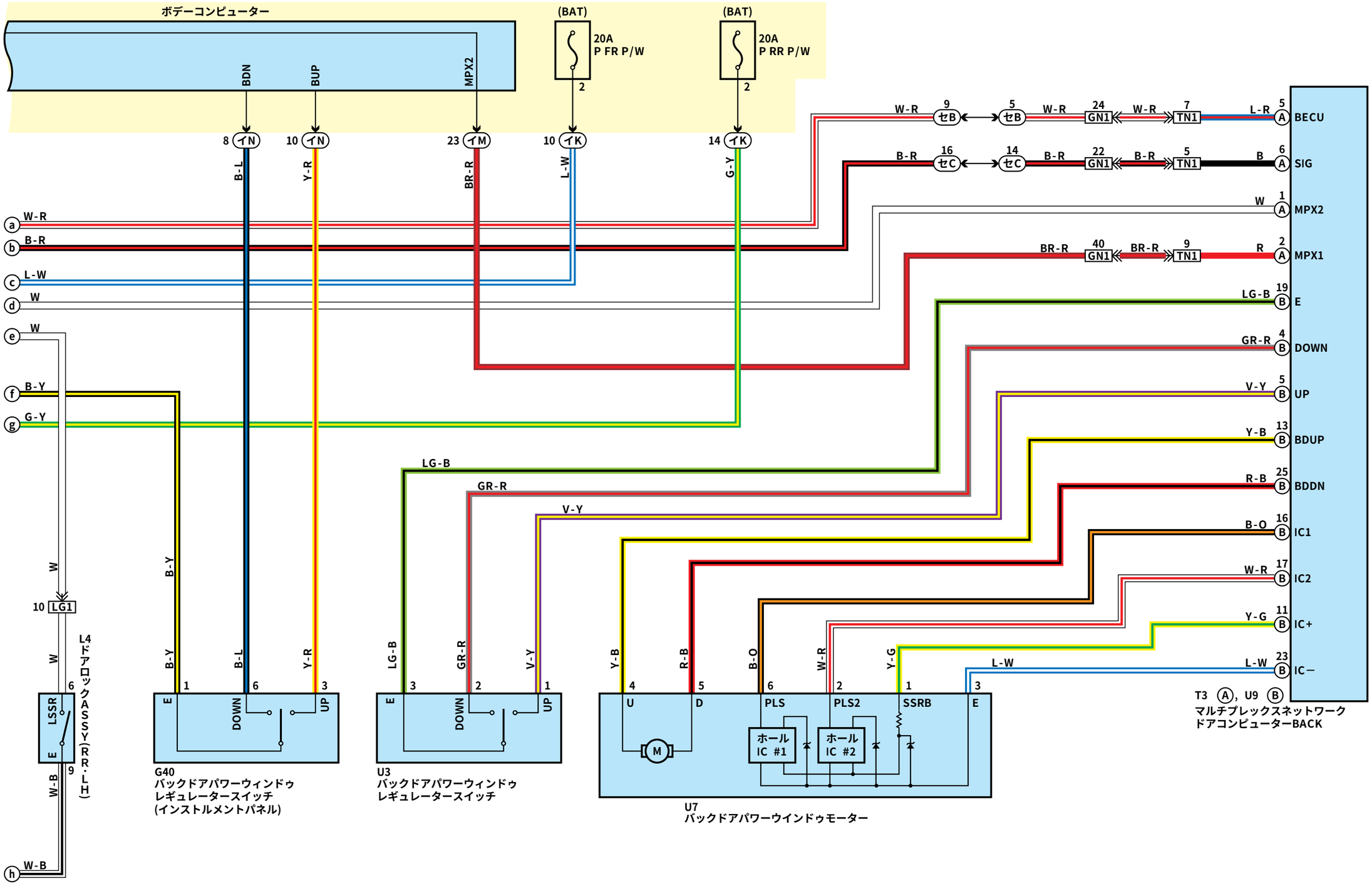

HISAQ034
X353I0210000153